GEOS | Metallbau

Objektbeschläge für
höchste Qualitätsansprüche
1 Million Betätigungen

GRUNDMANN

Qualität

Langjährige Erfahrung und ständige Weiterentwicklung machen unsere Produkte zu dem, was sie sind. Der Einsatz von GEOS Objektbeschläge hat sich seit 40 Jahren bewährt und ist inzwischen millionenfach getestet worden.

Grundmann Qualität –
mit Liebe zum Detail.

Seit 1894.

www.grundmann.com

aus Österreich

Wir tragen Verantwortung – gegenüber unseren Kunden und gegenüber unseren Mitarbeiter. Die Wertschöpfung von GEOS Beschlägen liegt zum überwiegenden Teil in Österreich. So können rund 100 Arbeitsplätze in Hainfeld (NÖ) gesichert werden.

Lieferzeiten

Schnelligkeit ist Teil unseres Erfolges: 95% aller Katalogartikel können innerhalb von **drei Werktagen** produziert werden. Die Lieferung garantieren wir innerhalb von **5 Arbeitstagen**. Das entsprechende Pictogramm finden Sie als Kalendersymbol bei den Artikelnummern. Sollte die Lieferzeit länger dauern, weist ein Telefonhörer darauf hin. (Telefon: 02764 / 2202 - 0)

Zertifiziert

Unser Unternehmen ist nach ISO EN 9001:2015 zertifiziert. Die Fertigung unterliegt strengsten Qualitätskriterien.

Marken

Für den Objektbereich bieten wir zwei Lagerungen an: GEOS-Beschläge für hoch frequentierte Objekte und WG4-Beschläge für durchschnittlich belastete Bereiche. Alle Objektbeschlägen können auch in das TAC-Schließsystem integriert werden.
Alle Vorteile finden Sie übersichtlich auf den beiden Folgeseiten aufgelistet.

Maßgeschneidert

Die Anforderungen unserer Kunden sind sehr unterschiedlich. Unser Produktionsstandort in Österreich sowie eine individuelle Fertigung und Endmontage erlauben uns den Luxus, maßgeschneiderte Produkte nach Ihren Vorstellungen anzubieten. Gerne überprüfen wir für Sie die Machbarkeit und stellen Ihnen individuelle, normkonforme Lösungen, auf Wunsch auch mit Abstimmung der Prüfinstitute, zur Verfügung.

Normen

Unsere Beschläge erfüllen nicht nur die Normkriterien, sondern sind darüber hinaus für höchste Ansprüche im öffentlichen und privaten Bausektor konzipiert. Durch die solide Bauweise der Beschläge liegt die Beanspruchung weit über den Normvorgaben. Dies erhöht die Lebensdauer.
Laufende MItarbeit in den nationalen und internationalen Normengremien garantiert darüber hinaus die Anpassung an neueste, technische Entwicklungen.

GRUNDMANN-Beschläge sind nach folgenden Normen geprüft:

- EN 1906
- feuerhemmend nach ÖNORM B 3859
- feuerhemmend nach DIN 18273
- für die Verwendung an Notausgangstüren nach EN 179
- Abmessungen nach ÖNORM B 5340 und DIN 18255

Tradition

Grundmann beschäftigt sich seit dem Jahre 1894 mit dem Thema Öffnen und Schließen. Drückermodelle wie »Elegant« oder »Favorit« sind österreichische Klassiker geworden. In den 1970er Jahren entwickelte sich das Unternehmen mit der Marke GEOS weiter hin zu international gängigen Objektformen. Der Einstieg in die Mechatronik und die Entwicklung des Schließsystems TAC um die Jahrtausendwende setzten weitere wichtige Impulse.

Eine Gegenüberstellung GEOS-Kugellager / WG4-Metallgleitlager

GRUNDMANN

Objektlagerungen der Marken GEOS und WG4 zeichnen sich durch ihre zugfeste, drehbare Drückerverbindung aus. Damit können axiale und radiale Kräfte besonders gut aufgenommen werden.

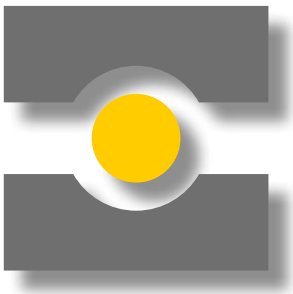

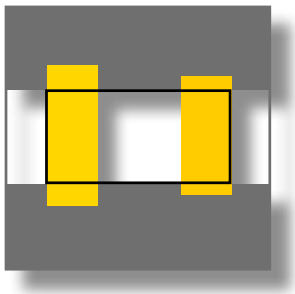

	GEOS-Kugellager	WG4-Metallgleitlager
Objektbeschlag	✓	✓
EN 1906, Benutzungskategorie Klasse 4	✓	✓
Feuerhemmend geprüft nach ÖNORM B 3859	✓	✓
Feuerhemmend geprüft nach DIN 18273FS	✓	✓
Geprüft für die Verwendung an Fluchttüren nach EN 179	✓	✓
Anzahl der garantierten Drückerbetätigungen	**1 Million**	**200.000**
Hohe Belastbarkeit in axialer und radialer Richtung	5-fache Überschreitung der geforderten Norm) ✓ ✓ ✓ ✓ ✓	
Zugfest drehbare Drückerverhängung	Drücker im Innenring des Kugellagers eingenietet	Drücker durch Seegerring drehbar verhängt
Drückerbefestigungsschraube mit Schraubensicherung – jederzeit lösbar Die speziell gezahnte Ringschneide garantiert einen festen Sitz des Drückers am Vierkant-Stift	✓	✓
Art der Lagerung	Kugellager	Metallgleitlager
Material der Lagerung	Stahl	Messing
Geringes Spiel	geringe Rollreibung durch die Verwendung von Kugeln als Wälzkörper	Messing ist ein idealer Lagerwerkstoff in Verbindung mit Drückerhälsen aus Aluminium oder Edelstahl und wirkt selbstschmierend
Leichtgängig	✓	✓
Wartungsfrei	✓	✓
Garantiezeit	**2 Jahre**	**2 Jahre**
Erfahrungswerte	seit 1990	Das WG4-Metallgleitlager ist die Weiterentwicklung des bewährten Schwenklagers (seit 1980)

Die Gebrauchsklassen nach EN 1906

GRUNDMANN

PRÜFUNGSARTEN	SKIZZEN	GEBRAUCHSKLASSEN				GRUNDMANN	
		KLASSE 1	KLASSE 2	KLASSE 3	KLASSE 4	WG4	D6K
Drehmoment am Vkt.-Stift	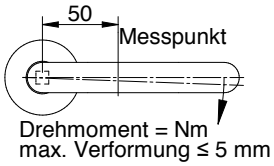	20 Nm	30 Nm	40 Nm	60 Nm	> 100 Nm	> 100 Nm
Zugbeanspruchung (Vorlast generell 15N) Bleibende Verformung in mm	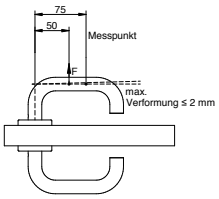	300 N ≤ 2 mm	500 N ≤ 2 mm	800 N ≤ 2 mm	1000N ≤ 2 mm	1000N < 1 mm	1000N < 0,5 mm
Dauerfunktionsprüfung		100.000	100.000	200.000	200.000	> 200.000	> 1 Mio
Zugbeanspruchung *) (erhöhte Gebrauchssicherheit, z.B. Vandalismus-Test)	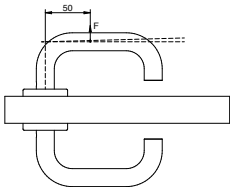	1.500 N	1.500 N	2.500 N	2.500 N	✓	✓
freies Spiel in der Ruhebewegung	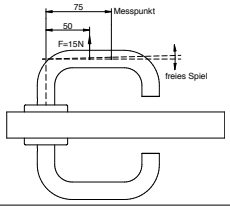	10 mm	10 mm	6 mm	6 mm	< 1 mm	< 0,5 mm
freie Winkelbewegung	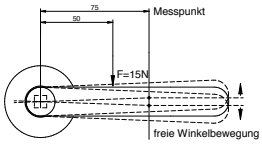	10 mm	10 mm	5 mm	5 mm	< 1 mm	< 0,5 mm

*) Prüfung freigestellt, anwendbar nur für spezielle Beschläge mit erhöhterGebrauchssicherheit (z.B. Vandalismus)

Erläuterungen: Die Kraft wird in N (Newton) angegeben – 10 N entsprchen ca. 1 Kg.
Das Drehmoment wird in Nm (Newtonmeter) angegeben – 20 Nm ist jenes Drehmoment, das bei einem Hebelarm im Abstand von 1 m mit einer Kraft von 20 N vom Drehpunkt wirkt.

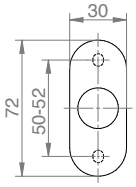

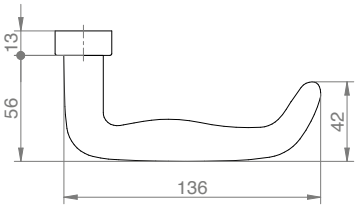

Modell 1500 GEOS | Drückerhalbgarnitur Benutzungskategorie Klasse 4 ÖNORM EN 1906

Beschreibung/Ausführung			mit Vkt. 8 mm	mit Vkt. 9 mm
Metallgleitlagergarnituren	D8M	al	1554-LT/848M/F1/8	1554FH-LT/848MFH/F1/9
Metallgleitlagergarnituren federunterstützt	D8MH	al	1554H-LT/848MH/F1/8	1554H-FH-LT/848MHFH/F1/9
Kugellagergarnituren	D8K	al	1554-LT/848K/F1/8	1554FH-LT/848KFH/F1/9
Metallgleitlagergarnituren	D8M	e	1554-LT/848M/ES/8	1554FH-LT/848MFH/ES/9
Metallgleitlagergarnituren federunterstützt	D8MH	e	1554H-LT/848MH/ES/8	1554H-FH-LT/848MHFH/ES/9
Kugellagergarnituren	D8K	e	1554-LT/848K/ES/8	1554FH-LT/848KFH/ES/9

Drücker sind rechts und links verwendbar.

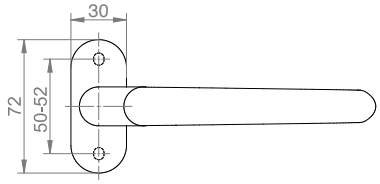

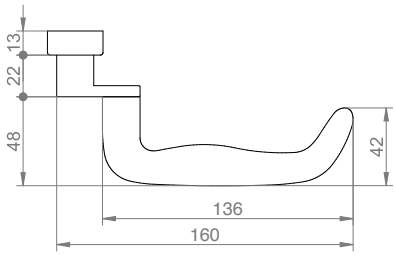

Modell 1500Z GEOS | Drückerhalbgarnitur Benutzungskategorie Klasse 4 ÖNORM EN 1906

Beschreibung/Ausführung			mit Vkt. 8 mm	mit Vkt. 9 mm
Kugellagergarnituren	D8K	e	1554Z-LT/848K/ES/8	1554ZFH-LT/848KFH/ES/9

Für die paarweise Montage von gekröpften Metallbaugarnituren ist eine exakte Angabe der Türstärke notwendig! (geringer Verstellbereich)

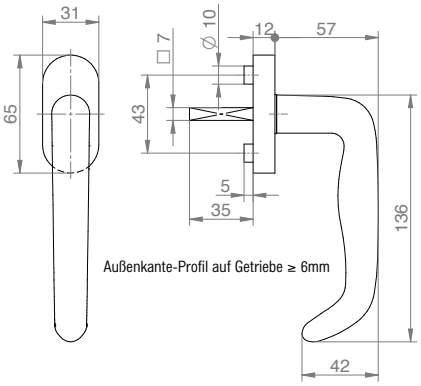

Modell 1504H/HA GEOS | Fensterbeschlag mit 90° Rasterung

Beschreibung/Ausführung		ohne Stützansätze (H)	mit Stützansätzen (HA)
Halbolive mit Kunststoffrasterung	al	1504H F1 35MM	1504HA F1 35MM
Halbolive mit Kunststoffrasterung	e	1504H ES 35MM	1504HA ES 35MM

Sonderstiftlängen auf Anfrage.

3 Tage Produktionszeit

Lieferzeit auf Anfrage

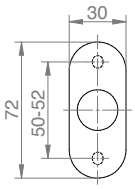

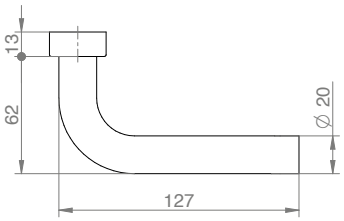

Modell 1600 GEOS | Drückerhalbgarnitur Benutzungskategorie Klasse 4 ÖNORM EN 1906

Beschreibung/Ausführung			mit Vkt. 8 mm	mit Vkt. 9 mm
Metallgleitlagergarnituren	D8M	al	1654-LT/848M/F1/8	1654FH-LT/848MFH/F1/9
Metallgleitlagergarnituren federunterstützt	D8MH	al	1654H-LT/848MH/F1/8	1654H-FH-LT/848MHFH/F1/9
Kugellagergarnituren	D8K	al	1654-LT/848K/F1/8	1654FH-LT/848KFH/F1/9
Metallgleitlagergarnituren	D8M	e	1654-LT/848M/ES/8	1654FH-LT/848MFH/ES/9
Metallgleitlagergarnituren federunterstützt	D8MH	e	1654H-LT/848MH/ES/8	1654H-FH-LT/848MHFH/ES/9
Kugellagergarnituren	D8K	e	1654-LT/848K/ES/8	1654FH-LT/848KFH/ES/9

Drücker sind rechts und links verwendbar.

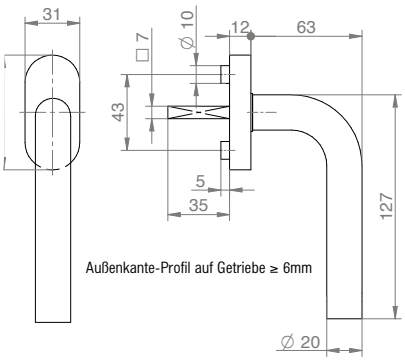

Modell 1604H/HA GEOS | Fensterbeschlag mit 90° Rasterung

Beschreibung/Ausführung		ohne Stützansätze (H)	mit Stützansätzen (HA)
Halbolive mit Kunststoffrasterung	al	1604H F1 35MM	1604HA F1 35MM
Halbolive mit Kunststoffrasterung	e	1604H ES 35MM	1604HA ES 35MM

Sonderstiftlängen auf Anfrage.

3 Tage Produktionszeit

Lieferzeit auf Anfrage

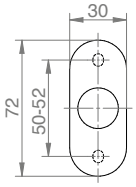

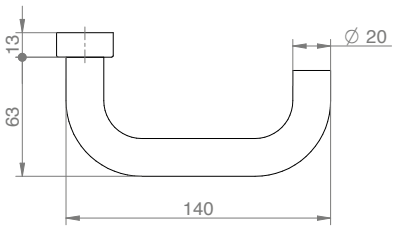

Modell 1700 GEOS | Drückerhalbgarnitur Benutzungskategorie Klasse 4 ÖNORM EN 1906

Beschreibung/Ausführung		mit Vkt. 8 mm	mit Vkt. 9 mm
Metallgleitlagergarnituren	D8M	1754-LT/848M/F1/8	1754FH-LT/848MFH/F1/9
Metallgleitlagergarnituren federunterstützt	D8MH	1754H-LT/848MH/F1/8	1754H-FH-LT/848MHFH/F1/9
Kugellagergarnituren	D8K	1754-LT/848K/F1/8	1754FH-LT/848KFH/F1/9
Metallgleitlagergarnituren	D8M	1754-LT/848M/ES/8	1754FH-LT/848MFH/ES/9
Metallgleitlagergarnituren federunterstützt	D8MH	1754H-LT/848MH/ES/8	1754H-FH-LT/848MHFH/ES/9
Kugellagergarnituren	D8K	1754-LT/848K/ES/8	1754FH-LT/848KFH/ES/9

Drücker sind rechts und links verwendbar.

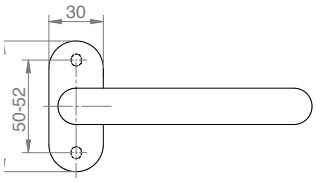

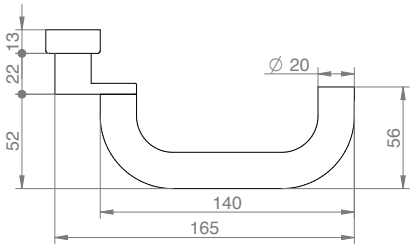

Modell 1700Z GEOS | Drückerhalbgarnitur Benutzungskategorie Klasse 4 ÖNORM EN 1906

Beschreibung/Ausführung		mit Vkt. 8 mm	mit Vkt. 9 mm
Kugellagergarnituren	D8K	1754Z-LT/848K/ES/8	1754ZFH-LT/848KFH/ES/9

Für die paarweise Montage von gekröpften Metallbaugarnituren ist eine exakte Angabe der Türstärke notwendig! (geringer Verstellbereich)

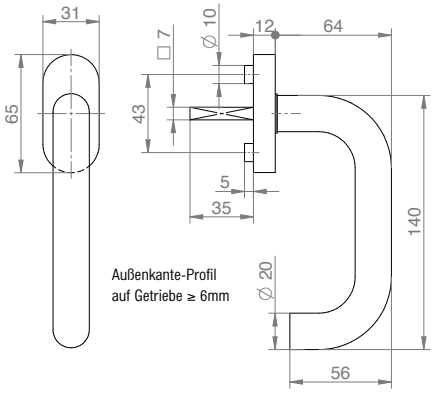

Modell 1704H/HA GEOS | Fensterbeschlag mit 90° Rasterung

Beschreibung/Ausführung	ohne Stützansätze (H)	mit Stützansätzen (HA)
Halbolive mit Kunststoffrasterung	1704H F1 35MM	1704HA F1 35MM
Halbolive mit Kunststoffrasterung	1704H ES 35MM	1704HA ES 35MM

Sonderstiftlängen auf Anfrage.

3 Tage Produktionszeit

Lieferzeit auf Anfrage

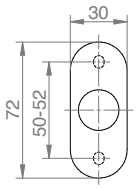

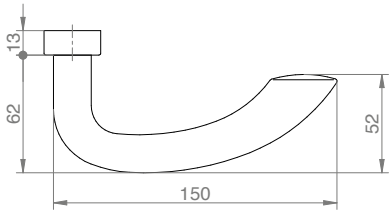

Modell 2100 GEOS | Drückerhalbgarnitur Benutzungskategorie Klasse 4 ÖNORM EN 1906

Beschreibung/Ausführung			mit Vkt. 8 mm	mit Vkt. 9 mm
Metallgleitlagergarnituren	D8M	al	2154-LT/848M/F1/8	2154FH-LT/848MFH/F1/9
Metallgleitlagergarnituren federunterstützt	D8MH	al	2154H-LT/848MH/F1/8	2154H-FH-LT/848MHFH/F1/9
Kugellagergarnituren	D8K	al	2154-LT/848K/F1/8	2154FH-LT/848KFH/F1/9
Metallgleitlagergarnituren	D8M	e	2154-LT/848M/ES/8	2154FH-LT/848MFH/ES/9
Metallgleitlagergarnituren federunterstützt	D8MH	e	2154H-LT/848MH/ES/8	2154H-FH-LT/848MHFH/ES/9
Kugellagergarnituren	D8K	e	2154-LT/848K/ES/8	2154FH-LT/848KFH/ES/9

Drücker sind rechts und links verwendbar.

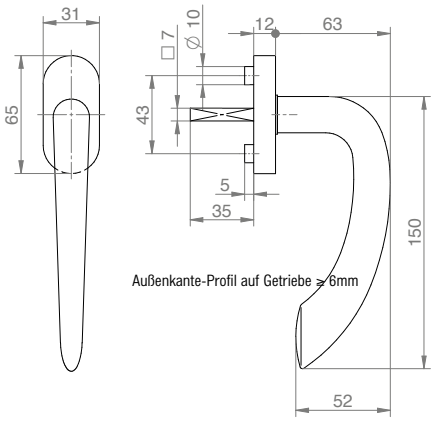

Modell 2104H/HA GEOS | Fensterbeschlag mit 90° Rasterung

Beschreibung/Ausführung		ohne Stützansätze (H)	mit Stützansätzen (HA)
Halbolive mit Kunststoffrasterung	al al	2104H F1 35MM	2104HA F1 35MM
Halbolive mit Kunststoffrasterung	e e	2104H ES 35MM	2104HA ES 35MM

Sonderstiftlängen auf Anfrage.

3 Tage Produktionszeit

Lieferzeit auf Anfrage

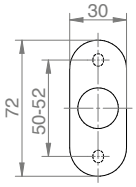

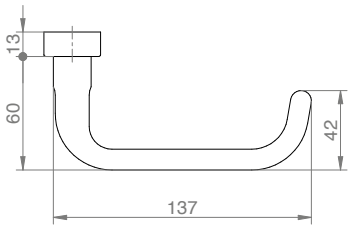

Modell 2200 GEOS | Drückerhalbgarnitur Benutzungskategorie Klasse 4 ÖNORM EN 1906

Beschreibung/Ausführung			mit Vkt. 8 mm	mit Vkt. 9 mm
Metallgleitlagergarnituren	D8M	al	2254-LT/848M/F1/8	2254FH-LT/848MFH/F1/9
Metallgleitlagergarnituren federunterstützt	D8MH	al	2254H-LT/848MH/F1/8	2254H-FH-LT/848MHFH/F1/9
Kugellagergarnituren	D8K	al	2254-LT/848K/F1/8	2254FH-LT/848KFH/F1/9
Metallgleitlagergarnituren	D8M	e	2254-LT/848M/ES/8	2254FH-LT/848MFH/ES/9
Metallgleitlagergarnituren federunterstützt	D8MH	e	2254H-LT/848MH/ES/8	2254H-FH-LT/848MHFH/ES/9
Kugellagergarnituren	D8K	e	2254-LT/848K/ES/8	2254FH-LT/848KFH/ES/9

Drücker sind rechts und links verwendbar.

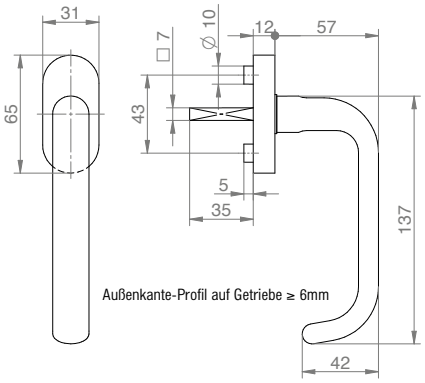

Modell 2204H/HA GEOS | Fensterbeschlag mit 90° Rasterung

Beschreibung/Ausführung		ohne Stützansätze (H)	mit Stützansätzen (HA)
Halbolive mit Kunststoffrasterung	al	2204H F1 35MM	2204HA F1 35MM
Halbolive mit Kunststoffrasterung	e	2204H ES 35MM	2204HA ES 35MM

Sonderstiftlängen auf Anfrage.

3 Tage Produktionszeit

Lieferzeit auf Anfrage

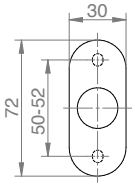

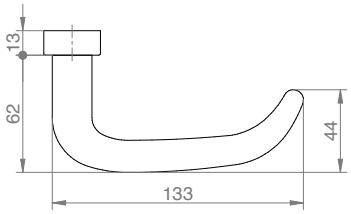

Modell 2300 GEOS | Drückerhalbgarnitur Benutzungskategorie Klasse 4 ÖNORM EN 1906

Beschreibung/Ausführung			mit Vkt. 8 mm	mit Vkt. 9 mm
Metallgleitlagergarnituren	D8M		2354-LT/848M/F1/8	2354FH-LT/848MFH/F1/9
Metallgleitlagergarnituren federunterstützt	D8MH		2354H-LT/848MH/F1/8	2354H-FH-LT/848MHFH/F1/9
Kugellagergarnituren	D8K		2354-LT/848K/F1/8	2354FH-LT/848KFH/F1/9
Metallgleitlagergarnituren	D8M		2354-LT/848M/ES/8	2354FH-LT/848MFH/ES/9
Metallgleitlagergarnituren federunterstützt	D8MH		2354H-LT/848MH/ES/8	2354H-FH-LT/848MHFH/ES/9
Kugellagergarnituren	D8K		2354-LT/848K/ES/8	2354FH-LT/848KFH/ES/9

Drücker sind rechts und links verwendbar.

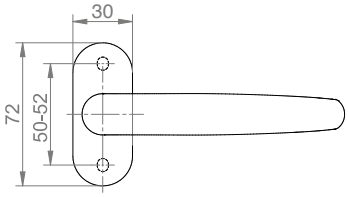

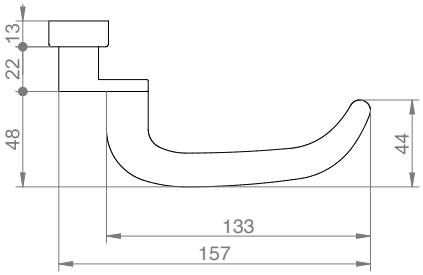

Modell 2300Z GEOS | Drückerhalbgarnitur Benutzungskategorie Klasse 4 ÖNORM EN 1906

Beschreibung/Ausführung			mit Vkt. 8 mm	mit Vkt. 9 mm
Kugellagergarnituren	D8K		2354Z-LT/848K/ES/8	2354ZFH-LT/848KFH/ES/9

Für die paarweise Montage von gekröpften Metallbaugarnituren ist eine exakte Angabe der Türstärke notwendig! (geringer Verstellbereich)

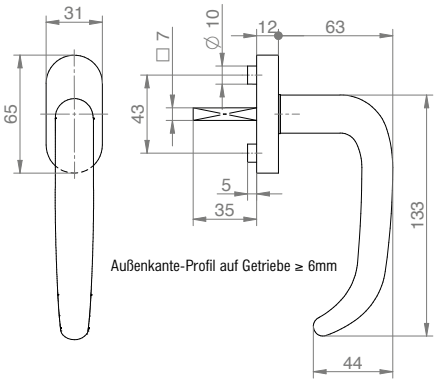

Modell 2304H/HA GEOS | Fensterbeschlag mit 90° Rasterung

Beschreibung/Ausführung		ohne Stützansätze (H)	mit Stützansätzen (HA)
Halbolive mit Kunststoffrasterung		2304H F1 35MM	2304HA F1 35MM
Halbolive mit Kunststoffrasterung		2304H ES 35MM	2304HA ES 35MM

Sonderstiftlängen auf Anfrage.

3 Tage Produktionszeit

Lieferzeit auf Anfrage

GEOS | Modell 2400M

GRUNDMANN

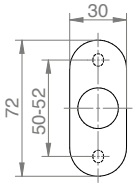

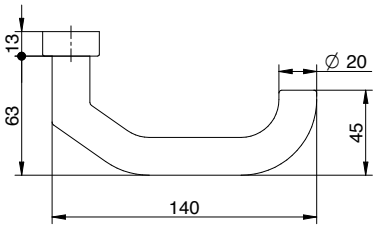

Modell 2400M GEOS | Drückerhalbgarnitur Benutzungskategorie Klasse 4 ÖNORM EN 1906

Beschreibung/Ausführung		mit Vkt. 8 mm	mit Vkt. 9 mm
Metallgleitlagergarnituren	D8M	2454M-LT/848M/F1/8	2454MFH-LT/848MFH/F1/9
Metallgleitlagergarnituren federunterstützt	D8MH	2454MH-LT/848MH/F1/8	2454MH-FH-LT/848MHFH/F1/9
Kugellagergarnituren	D8K	2454M-LT/848K/F1/8	2454MFH-LT/848KFH/F1/9
Metallgleitlagergarnituren	D8M	2454M-LT/848M/ES/8	2454MFH-LT/848MFH/ES/9
Metallgleitlagergarnituren federunterstützt	D8MH	2454MH-LT/848MH/ES/8	2454MH-FH-LT/848MHFH/ES/9
Kugellagergarnituren	D8K	2454M-LT/848K/ES/8	2454MFH-LT/848KFH/ES/9

Drücker sind rechts und links verwendbar.

Fensterbeschlag auf Anfrage.

3 Tage Produktionszeit

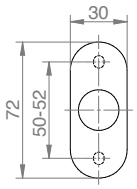

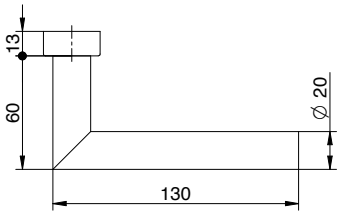

Modell 2500 GEOS | Drückerhalbgarnitur Benutzungskategorie Klasse 4 ÖNORM EN 1906

Beschreibung/Ausführung					mit Vkt. 8 mm	mit Vkt. 9 mm
Metallgleitlagergarnituren	D8M	al			2554-LT/848M/F1/8	2554FH-LT/848MFH/F1/9
Metallgleitlagergarnituren federunterstützt	D8MH	al			2554H-LT/848MH/F1/8	2554H-FH-LT/848MHFH/F1/9
Kugellagergarnituren	D8K	al			2554-LT/848K/F1/8	2554FH-LT/848KFH/F1/9
Metallgleitlagergarnituren	D8M	e			2554-LT/848M/ES/8	2554FH-LT/848MFH/ES/9
Metallgleitlagergarnituren federunterstützt	D8MH	e			2554H-LT/848MH/ES/8	2554H-FH-LT/848MHFH/ES/9
Kugellagergarnituren	D8K	e			2554-LT/848K/ES/8	2554FH-LT/848KFH/ES/9

Drücker sind rechts und links verwendbar.

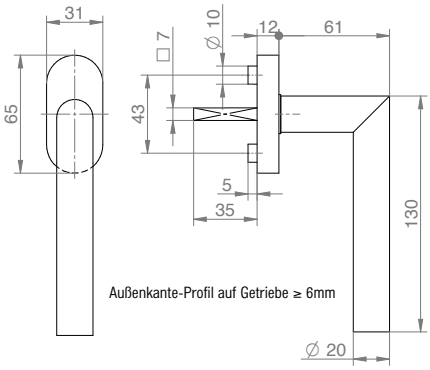

Modell 2504H/HA GEOS | Fensterbeschlag mit 90° Rasterung

Beschreibung/Ausführung		ohne Stützansätze (H)	mit Stützansätzen (HA)
Halbolive mit Kunststoffrasterung	al	2504H F1 35MM	2504HA F1 35MM
Halbolive mit Kunststoffrasterung	e	2504H ES 35MM	2504HA ES 35MM

Sonderstiftlängen auf Anfrage.

3 Tage Produktionszeit

Lieferzeit auf Anfrage

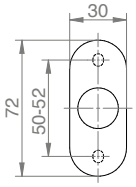

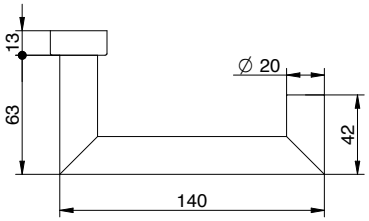

Modell 2500N GEOS | Drückerhalbgarnitur Benutzungskategorie Klasse 4 ÖNORM EN 1906

Beschreibung/Ausführung			mit Vkt. 8 mm	mit Vkt. 9 mm
Metallgleitlagergarnituren	D8M	al	2554N-LT/848M/F1/8	2554NFH-LT/848MFH/F1/9
Metallgleitlagergarnituren federunterstützt	D8MH	al	2554NH-LT/848MH/F1/8	2554NH-FH-LT/848MHFH/F1/9
Kugellagergarnituren	D8K	al	2554N-LT/848K/F1/8	2554NFH-LT/848KFH/F1/9
Metallgleitlagergarnituren	D8M	e	2554N-LT/848M/ES/8	2554NFH-LT/848MFH/ES/9
Metallgleitlagergarnituren federunterstützt	D8MH	e	2554NH-LT/848MH/ES/8	2554NH-FH-LT/848MHFH/ES/9
Kugellagergarnituren	D8K	e	2554N-LT/848K/ES/8	2554NFH-LT/848KFH/ES/9

Drücker sind rechts und links verwendbar.

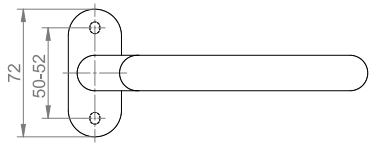

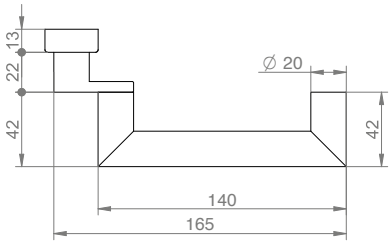

Modell 2500NZ GEOS | Drückerhalbgarnitur Benutzungskategorie Klasse 4 ÖNORM EN 1906

Beschreibung/Ausführung			mit Vkt. 8 mm	mit Vkt. 9 mm
Kugellagergarnituren	D8K	e	2554NZ-LT/848K/ES/8	2554NZFH-LT/848KFH/ES/9

Für die paarweise Montage von gekröpften Metallbaugarnituren ist eine exakte Angabe der Türstärke notwendig! (geringer Verstellbereich)

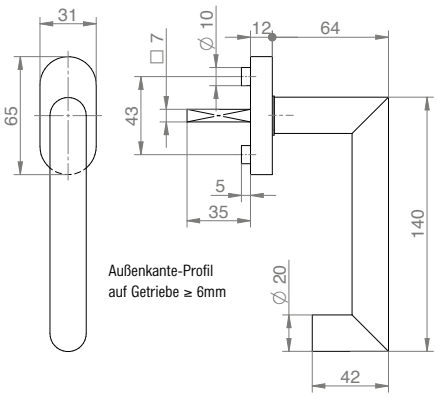

Modell 2504NH/HA GEOS | Fensterbeschlag mit 90° Rasterung

Beschreibung/Ausführung		ohne Stützansätze (H)	mit Stützansätzen (HA)
Halbolive mit Kunststoffrasterung	al	2504NH F1 35MM	2504NHA F1 35MM
Halbolive mit Kunststoffrasterung	e	2504NH ES 35MM	2504NHA ES 35MM

Sonderstiftlängen auf Anfrage.

3 Tage Produktionszeit

Lieferzeit auf Anfrage

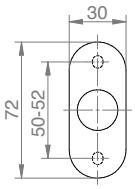

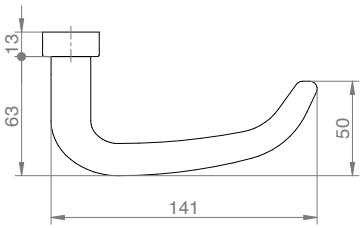

Modell 4600 GEOS | Drückerhalbgarnitur Benutzungskategorie Klasse 4 ÖNORM EN 1906

Beschreibung/Ausführung		mit Vkt. 8 mm	mit Vkt. 9 mm
Metallgleitlagergarnituren	D8M	4654-LT/848M/ES/8	4654FH-LT/848MFH/ES/9
Metallgleitlagergarnituren federunterstützt	D8MH	4654H-LT/848MH/ES/8	4654H-FH-LT/848MHFH/ES/9
Kugellagergarnituren	D8K	4654-LT/848K/ES/8	4654FH-LT/848KFH/ES/9

Drücker sind rechts und links verwendbar.

Fensterbeschlag auf Anfrage.

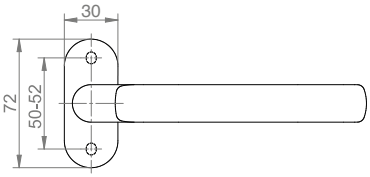

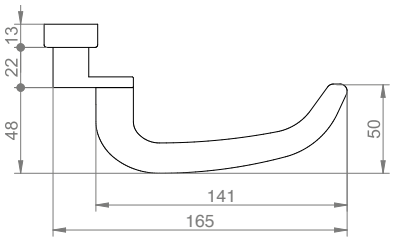

Modell 4600Z GEOS | Drückerhalbgarnitur Benutzungskategorie Klasse 4 ÖNORM EN 1906

Beschreibung/Ausführung		mit Vkt. 8 mm	mit Vkt. 9 mm
Kugellagergarnituren	D8K	4654Z-LT/848K/ES/8	4654ZFH-LT/848KFH/ES/9

Für die paarweise Montage von gekröpften Metallbaugarnituren ist eine exakte Angabe der Türstärke notwendig! (geringer Verstellbereich)

3 Tage Produktionszeit

Lieferzeit auf Anfrage

3054M/848HM

3154aM/848HM

3254G/848HM

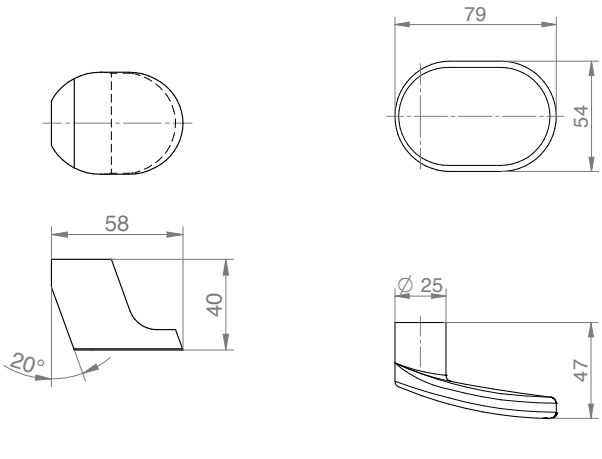

Metallbauknöpfe und Griffplatten

Beschreibung/Ausführung		
zylindrischer gekröpfter Knopf	al	3 3054M/848HM/F1
zylindrischer gekröpfter Knopf	e	3 3054M/848HM/ES
gekröpfter Kugelknopf	e	3154aM/848HM/ES
Griffplatte	al	3 3264G/848HM/F1
Griffplatte	e	3 3264G/848HM/ES

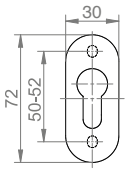

Rosettenhöhe: 8 mm

Metallbaurosetten

Beschreibung/Ausführung		
Profilzylinderosette oval	al	3 855Z F1
Profilzylinderosette oval	e	3 855Z ES
Blindrosette oval	al	3 882 F1
Blindrosette oval	e	3 882 ES

3 Tage Produktionszeit

Lieferzeit auf Anfrage

Stifte

Beschreibung/Ausführung	mit Vkt. 8 mm	mit Vkt. 9 mm
Drückerstift-Set inkl. Schrauben	251V/8/100/MB-SET/TS=38-43	251V/9/115/MB-SET/FH/TS=40-60
		251V/9/130/MB-SET/FH/TS=55-77
		251V/9/150/MB-SET/FH/TS=78-90
Wechsel-Drehstift-Set inkl. Schrauben	242V/8/90/MB-SET/TS=38-43	242V/9/110/MB-SET/FH/TS=45-60
Wechsel-Drehstift-Set inkl. Schrauben		242V/9/120/MB-SET/FH/TS=55-70
Wechsel-Drehstift-Set inkl. Schrauben		242V/9/130/MB-SET/FH/TS=65-80
Wechselschlossstift	241V/8/55	241V/9/55
Wechselschlossstift	241V/8/65	241V/9/65
Wechselschlossstift	241V/8/105	241V/9/75
Wechselschlossstift		241V/9/105
Wechselspreizstift		248/D9/N9/50MM
Wechselspreizstift		248/D9/N9/55MM
Wechselspreizstift		248/D9/N9/60MM
Wechselspreizstift		248/D9/N9/65MM
Wechselspreizstift		248/D9/N9/70MM
Wechselspreizstift		248/D9/N9/75MM
Wechselspreizstift		248/D9/N9/100MM
Panikschlossstift		247V/D9/N9/40MM
Panikschlossstift		247V/D9/N9/50MM
Panikschlossstift		247V/D9/N9/60MM
Panikschlossstift		247V/D9/N9/70MM
Panikschlossstift		247V/D9/N9/80MM
Panikschlossstift		247V/D9/N9/100MM
Panikschlossstift		247V/D9/N9/LI100/LA40MM
Panikschlossstift		247V/D9/N9/LI100/LA60MM
Panikschlossstift		247V/D9/N9/LI100/LA70MM
Panikschlossstift		247V/D9/N9/LI40/LA60MM
Panikschlossstift		247V/D9/N9/LI40/LA70MM
Panikschlossstift		247V/D9/N9/LI40/LA80MM
Panikschlossstift		247V/D9/N9/LI50/LA100MM
Panikschlossstift		247V/D9/N9/LI50/LA40MM
Panikschlossstift		247V/D9/N9/LI50/LA60MM
Panikschlossstift		247V/D9/N9/LI50/LA70MM
Panikschlossstift		247V/D9/N9/LI50/LA80MM
Panikschlossstift		247V/D9/N9/LI60/LA40MM
Panikschlossstift		247V/D9/N9/LI60/LA50MM
Panikschlossstift		247V/D9/N9/LI60/LA70MM
Panikschlossstift		247V/D9/N9/LI60/LA80MM
Panikschlossstift		247V/D9/N9/LI70/LA50MM
Panikschlossstift		247V/D9/N9/LI70/LA60MM
Panikschlossstift		247V/D9/N9/LI70/LA80MM
Panikschlossstift		247V/D9/N9/LI80/LA70MM
Senkinbusschraube M5x20		

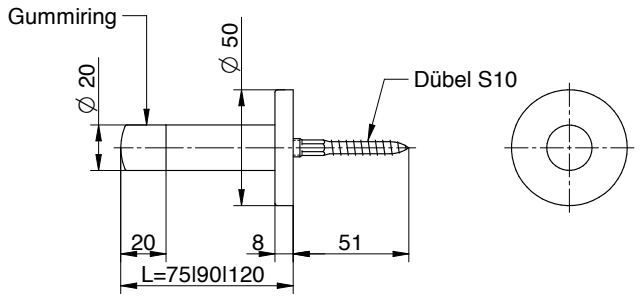

1735 Wandtürpuffer mit Gummikappe (Türgewicht max. 80 kg)

Artikelnummer/Ausführung		
1735 F1 75MM	al	3
1735 F1 90MM	al	3
1735 F1 120MM	al	3
1735 ES 75MM	e	3
1735 ES 90MM	e	3
1735 ES 120MM	e	3

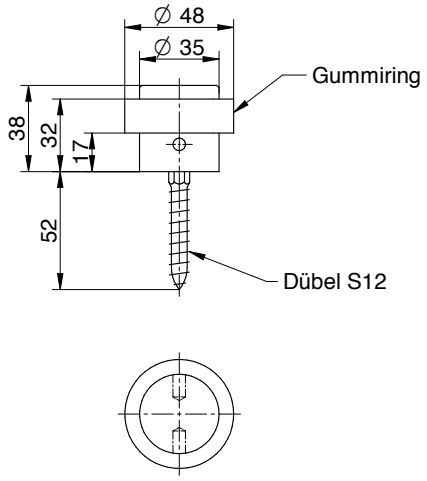

1736 Bodentürpuffer mit Gummiring (Türgewicht max. 80 kg)

Artikelnummer/Ausführung		
1736 F1	al	3
1736 ES	e	3

Höhe des Gummiringes: 38mm

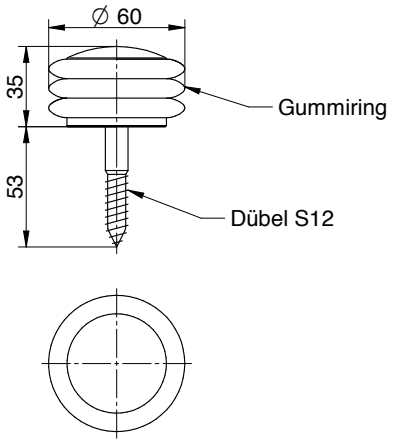

1737 Bodentürpuffer mit Gummiring (Türgewicht max. 80 kg)

Artikelnummer/Ausführung		
1737 F1	al	3
1737 ES	e	3

mit 3-teiligem elliptischen Gummiüberzug, Höhe 35mm

3 Tage Produktionszeit

Zertifikate für

Universallager
Gleitlager
WG-Edelstahllager

MPA NRW.

MATERIALPRÜFUNGSAMT NORDRHEIN-WESTFALEN

BESCHEINIGUNG

NR. 0432-EN 179-DO 20.26

Über die Konformität von Drückergarnituren mit den Anforderungen der DIN EN 179: 2008-04

Die Drückergarnituren nach DIN 18273 des Herstellers:	Grundmann-Beschlagtechnik GmbH Wilhelm-Grundmann-Straße 24 A-3170 Hainfeld
mit der Kennzeichnung:	DO 20.26

werden als Drücker in zertifizierten Notausgangsverschlüssen gemäß DIN EN 179: 2008-04 der folgend aufgeführten Hersteller verwendet:

Veschlusshersteller	Nummer des EU-Konformitätszertifikates
BKS GmbH	0432-CPD-0003
DORMA GmbH & Co. KG	0432-CPD-0005
Beyer & Müller GmbH & Co. KG	0432-CPD-0041
WILKA Schließtechnik GmbH	0432-CPD-0021
KABA GmbH	0432-CPD-0061

Die Bestimmungen der den EU-Konformitätszertifikaten zugeordneten Dokumente sind zu beachten.

Dortmund, den 29.06.2010
Im Auftrag

RBOAR Dipl.-Ing. H. Jansen

MPA NRW.

Materialprüfungsamt Nordrhein-Westfalen
Prüfen · Überwachen · Zertifizieren

Übereinstimmungszertifikat
NRW02-00231-01
(Version: 01)

Hiermit wird gemäß § 25 Abs. 2 Nr. 2 der Bauordnung für das Land Nordrhein-Westfalen – Landesbauordnung – (BauO NRW) in der Fassung der Bekanntmachung vom 01.03.2000 (GV. NRW., S 256), zuletzt geändert am 20.05.2014 (GV. NRW, S. 294) bestätigt, dass das Bauprodukt

FS - Drückergarnituren

des Herstellers

Rohrbacher Schlosswarenfabrik Wilh. Grundmann GmbH
Wilh. Grundmann Strasse 24
A - 3170 Hainfeld
Österreich

Hergestellt im Herstellwerk
DO 20.26

entsprechend den Ergebnissen
- der werkseigenen Produktionskontrolle des Herstellers,
- der Produktprüfung durch das MPA NRW und
- der Fremdüberwachung durch das MPA NRW

den Anforderungen der

technischen Regel nach Bauregelliste A Teil 1, lfd. Nr. 6.17, DIN 18273:1997-12

entspricht.

Das Herstellwerk ist somit berechtigt, das Bauprodukt mit dem Übereinstimmungszeichen (Ü-Zeichen) gemäß der Übereinstimmungszeichen-Verordnung zu kennzeichnen.

Das Zertifikat ist gültig bis **08.01.2021**

Dortmund, 08.01.2016

Dipl. –Ing. H. Jansen
Leiter der Zertifizierungsstelle

Dieses Zertifikat umfasst 1 Seite und 2 Anlage(n).

Dieses Zertifikat ersetzt das Zertifikat Nr. 125709 - 01.

Materialprüfungsamt Nordrhein-Westfalen • Marsbruchstraße 186 • 44287 Dortmund • Telefon +49 (0)231 4502-0 • Telefax +49 (0)231 458549 •
MPA NRW Brandprüfzentrum Erwitte • Auf den Thränen 2 • 59597 Erwitte • Telefon +49 (0)2943 897-0 • Telefax +49 (0)2943 897-89 •
• E-Mail: info@mpanrw.de • www.mpanrw.de •

Aluminium

Edelstahl

Feuerhemmende Beschläge ÖNORM B 3859

Feuerhemmend nach DIN 18273FS

Für Fluchttüren geprüft nach EN 179

GEOS Kugellager, geprüft nach EN 1906 Benutzungskategorie 4

WG4 Metallgleitlager, geprüft nach EN 1906 Benutzungskategorie 4

mit Hochhaltefeder

3 Tage Produktionszeit

Lieferzeit auf Anfrage

Vom Öffnen und Schließen.

www.grundmann.com

Rohrbacher Schlosswarenfabrik

Wilh. Grundmann GmbH

3170 Hainfeld, Austria

T +43.2764.2202-0

F +43.2764.2202-160

beschlaege@grundmann.com

Metallbau_GEOS+WG4_8.2018